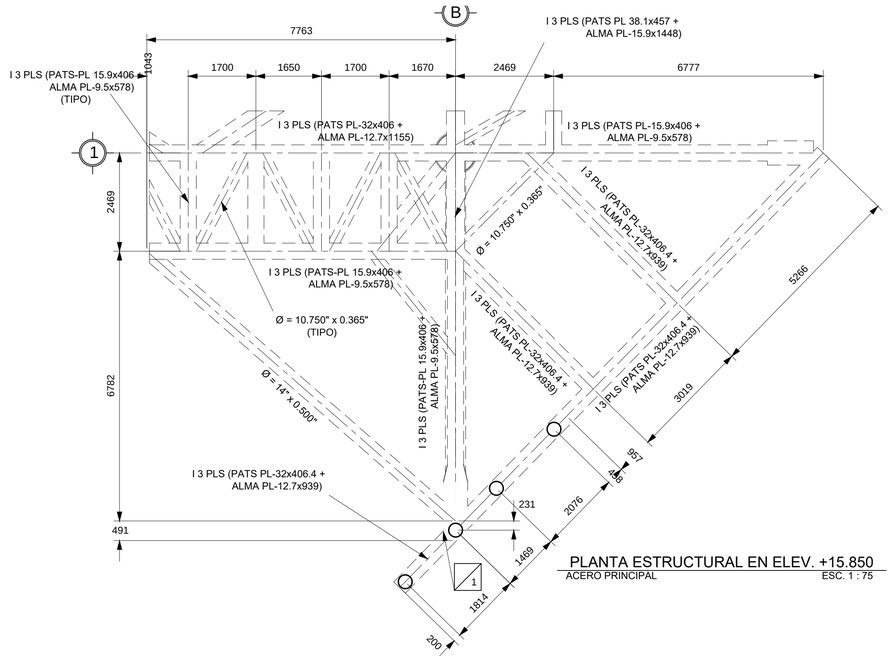

PLANTA ESTRUCTURAL EN ELEV. +15.850

ACERO PRINCIPAL — ESC. 1 : 75

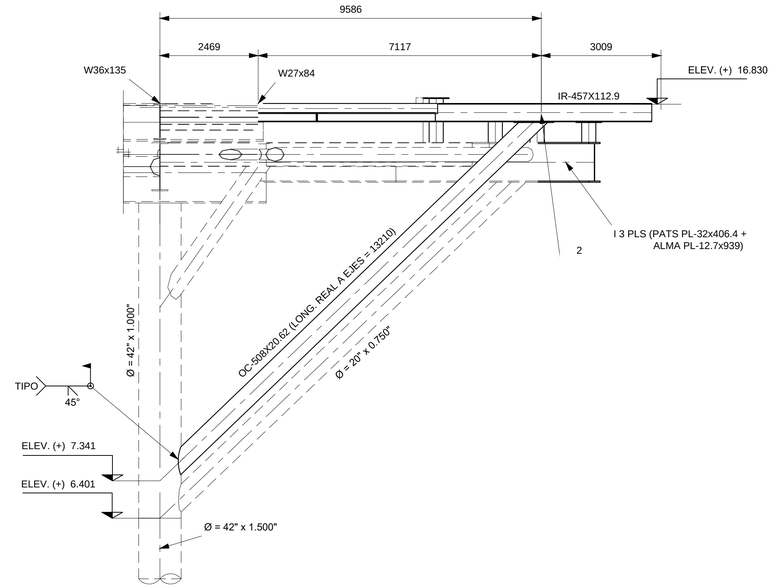

ELEVACIÓN CORTE A - A

ESC. 1 : 75

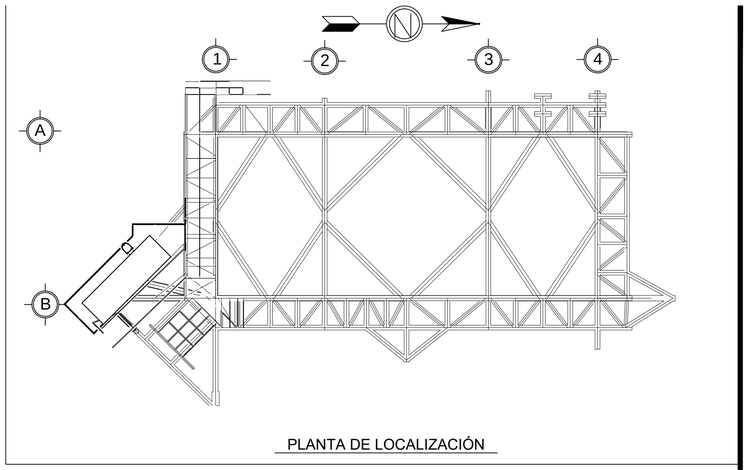

PLANTA DE LOCALIZACIÓN

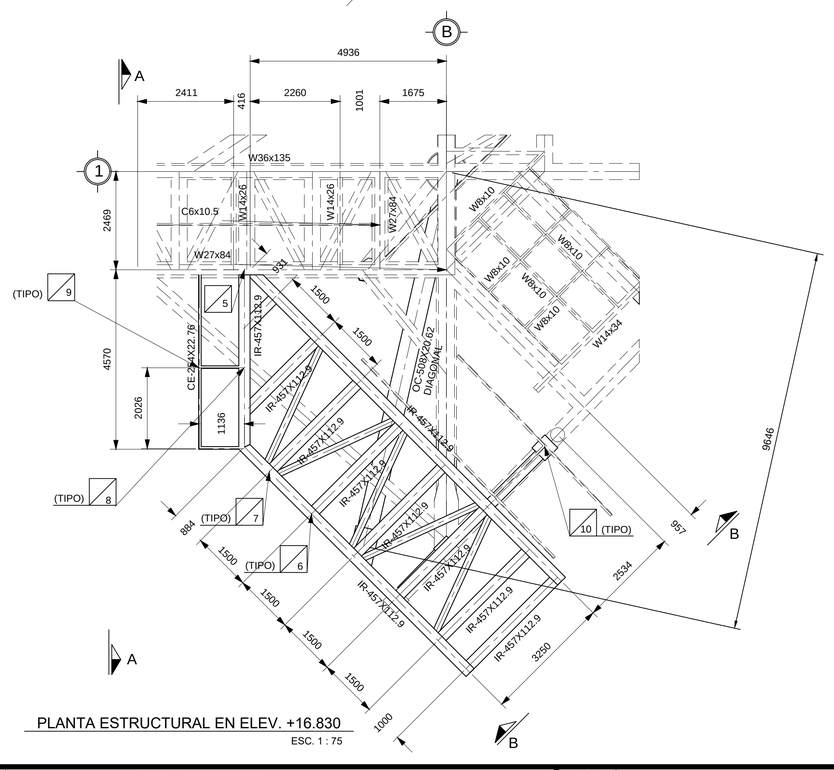

PLANTA ESTRUCTURAL EN ELEV. +16.830

ESC. 1 : 75

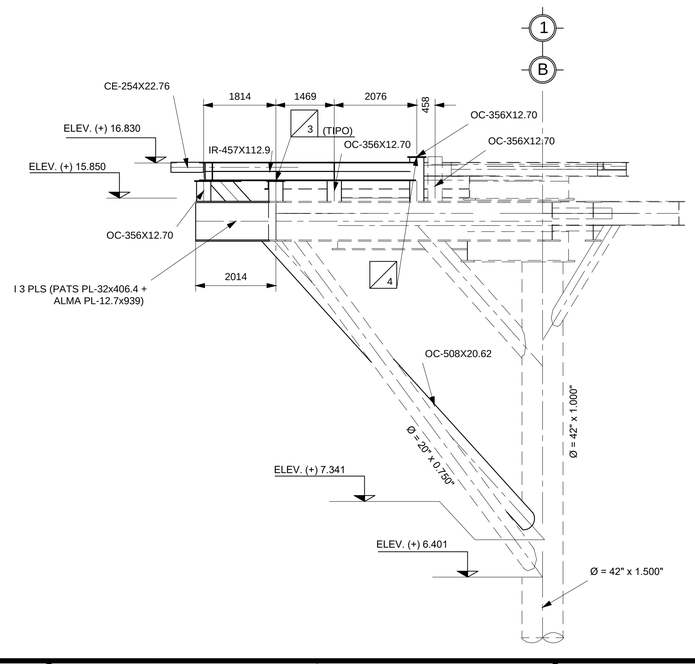

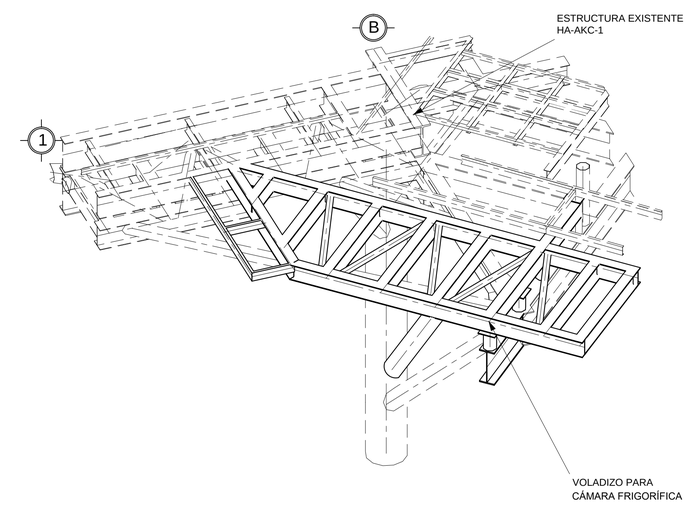

I S O M É T R I C O

SIMBOLOGIA

ELEMENTO NUEVO DE ACERO ASTM A36 Ó API 5L GRADO B.

ESTRUCTURA EXISTENTE

N O T A .-

1.- PARA NOTAS GENERALES Y RELACIÓN DE PLANOS VER DIBUJO: ETM-D-HA-AKC-G-800

CP	FECHA	REVISIONES				
		MCA.	DESCRIPCIÓN	FECHA	POR	Vo.Bo.
		1	AS-BUILT	FEB-2020	R.A.M.D.	S.M.M.Z.

NÚM.	DIBUJOS DE REFERENCIA
G-800	NOTAS GENERALES E INDICE GENERAL DE PLANOS
G-803	CANTILIVER, CORTES Y DETALLES
G-804	CANTILIVER, REJILLA Y BARANDALES

APROBADO POR

ING.RICARDO MALIBRAN LACORTE
RESIDENTE DE CONTRATO

ING. VLADIMIR COBOS GALERO
SUPERVISOR DE CONTRATO

ING. CRYSTIAN G. GARCÍA HDEZ
SUPERVISOR DE PATIO

PEMEX
EXPLORACION Y PRODUCCION

☐ AS-BUILT
FEBRERO / 2020
FECHA

propetrol
PROPETROL S. A. de C. V.

ING. IGNACIO LÓPEZ LIEVANO
ADMINISTRADOR DE CONTRATO

ING. LUIS ALBERTO LUIS VASQUEZ
INGENIERO DE PROYECTOS

DIBUJO ELABORADO EN: CD. DEL CARMEN, CAMPECHE — FECHA: FEB-2020

DIBUJÓ	J.C.A.S.	
REVISÓ:	R.A.M.D.	
APROBÓ:	S.M.M.Z.	

ESCALA: SIN — ACOT. EN: SIN

ELABORACIÓN DE INGENIERÍA, SUMINISTRO, FABRICACIÓN, PROTECCIÓN ANTICORROSIVA Y TRANSPORTE DE ESTRUCTURA CANTILEVER HABITACIONAL AKAL-C1

PLATAFORMA HABITACIONAL HA-AKAL-C1

CANTILIVER, PLANTA ESTRUCTURAL

ORDEN DE COMPRA.: 17212

LUGAR: SONDA DE CAMPECHE.

ETM-D-HA-AKC-G-802

REV. 1